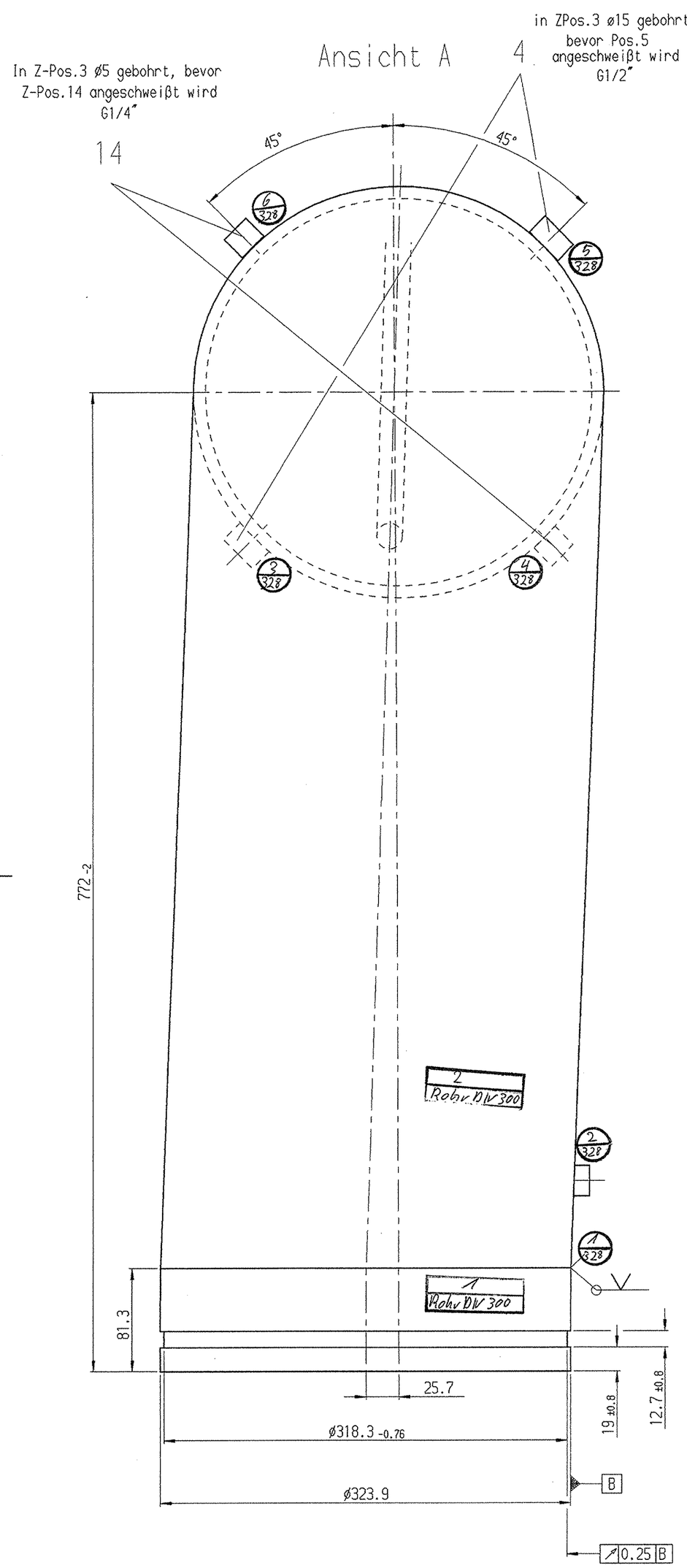

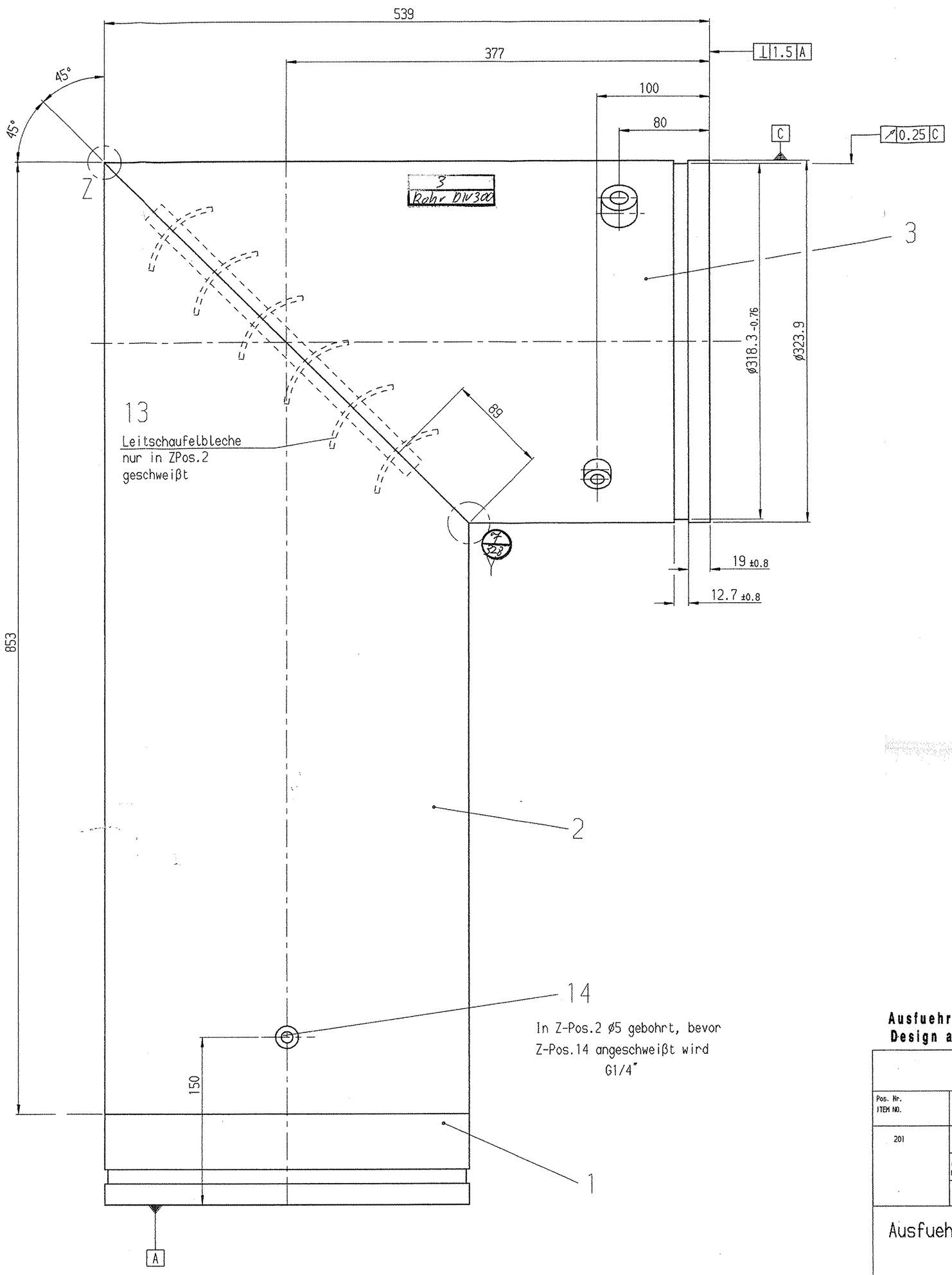

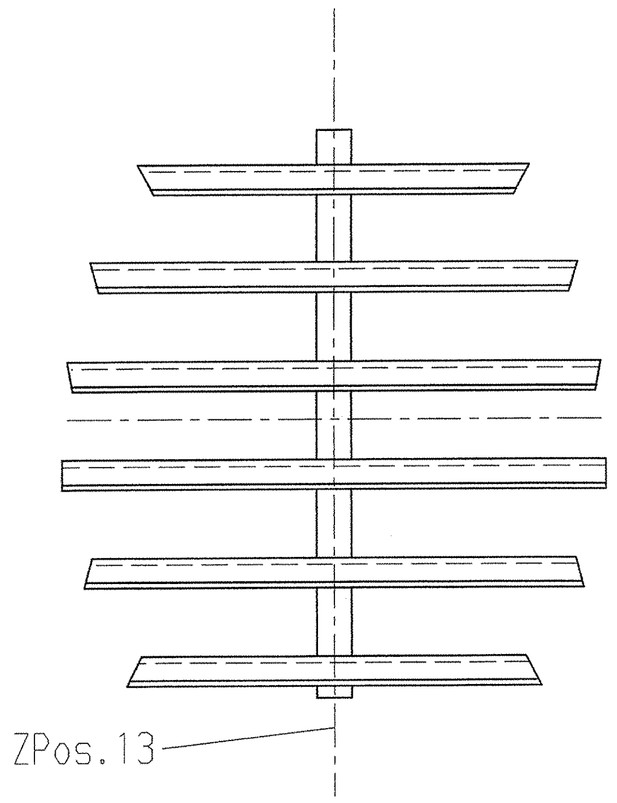

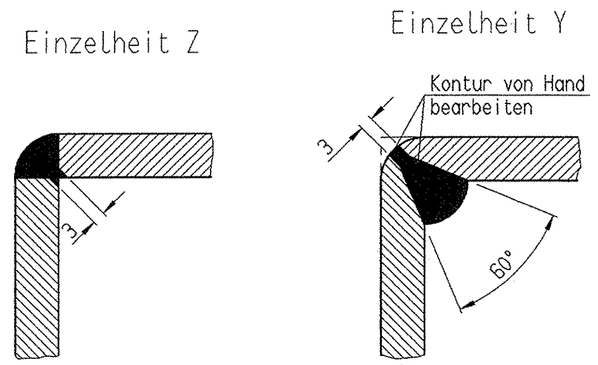

K 37 CE 0035

Ausfuehrung nach Druckgeraeterichtlinie 97/23/EG
Design acc. to PED 97/23/EG

Druck-/Temperaturangaben für geflanschte Rohrleitungsabschnitte
Pressure/ Temperature for flanged pipe-sections

Pos. Nr. ITEM NO.	Prüfart Test	Prüfüberdruck Test pressure PT (bar (g))	max. zul. Auslegedruck PS (bar (g))	Arbeitsdruck (bar (g))	max. zul. Auslegetemp. TS (°C)	Arbeitstemp. (°C)	Fluidgruppe Kategorie Modul	Anforderungsart Requirement WN 026.00.1
201	hydr. Prüfung (Festigkeitsprüfung) hydr. test (firmness test)	.	8	.	200	- -	2 - -	A1 (Wasser)
	pneum. Vorprüfung pneum. preliminary test	-	-	-	-	- -	- - -	-
	pneum. Prüfung pneum. test	-	-	-	-	-	-	

Ausfuehrung nach Druckgeraeterichtlinie 97/23/EG
Design acc. to PED 97/23/EC
Ausführung und Prüfung der Schweißarbeiten
nach WN 032.00.00

Abpressen mit den auftragbezogenen Vitaulic-Kupplungen
Zeichnung darf nur mit dem CAD-System geändert werden !

*) FÜR ATLAS COPCO ENERGAS GMBH KÖLN GILT :
Freimaßtoleranzen nach Werknorm 010.50.0 ff.
Oberflächenangaben nach Werknorm 033.00.0 ff.

Tolerances ,if not indicated,according to: Toleranzen,falls nicht angegeben,gemäß: ATLAS COPCO STANDARD/Klasse/Class *)	Machined surface Oberflächenbearbeitung 1350K/			Secrecy class Sicherheitsklasse 1102 K/
Name Benennung: Gasleitung			Material-class Materialklasse 27281	
Material Werkstoff: St			CAD	
Atlas Copco Energas GmbH Köln/Cologne	Scale Maßstab 1:2.5	Fax	Compare Entstanden aus 1320703501	Org Owner Zchg Eigent. ENG
	Drawn Gezeichnet PT4	Blank no. Rohteil Nr.	Replaces Ersatz für	
Transferred fr Erhalten von	Std. chd. Normgeprüft	Blank wt. Rohgewicht kg	Finished wt. Fertiggewicht kg	Designation/Zeichnungs-Nr. 6970301462
Appurtenand drawings and documents zugehörende Zeichnungen und Dokumente	Dwg. 6970301462 Z Ausf. gegen 05-06-06	Prod. chd. Produkt gepr.	Appd. Genehmigt	Date Datum 27-APR-2005

Blatt/Sheet ( ) 2/5

Date Hinweis	Position	Modified from Beschreibung der Änderung (Kurztext)	Date Datum	Intr. Name
2	-	final	04-JUL-2005	6970301462 2

Dieses Dokument ist unser Eigentum und darf nicht ohne unsere Erlaubnis geändert, vervielfältigt, zur Verwertung benutzt oder zur Information anderer Personen oder Gesellschaften verwendet werden. This document is our property and shall not without our permission be altered, copied, used for manufacturing or communicated to any other person or company.